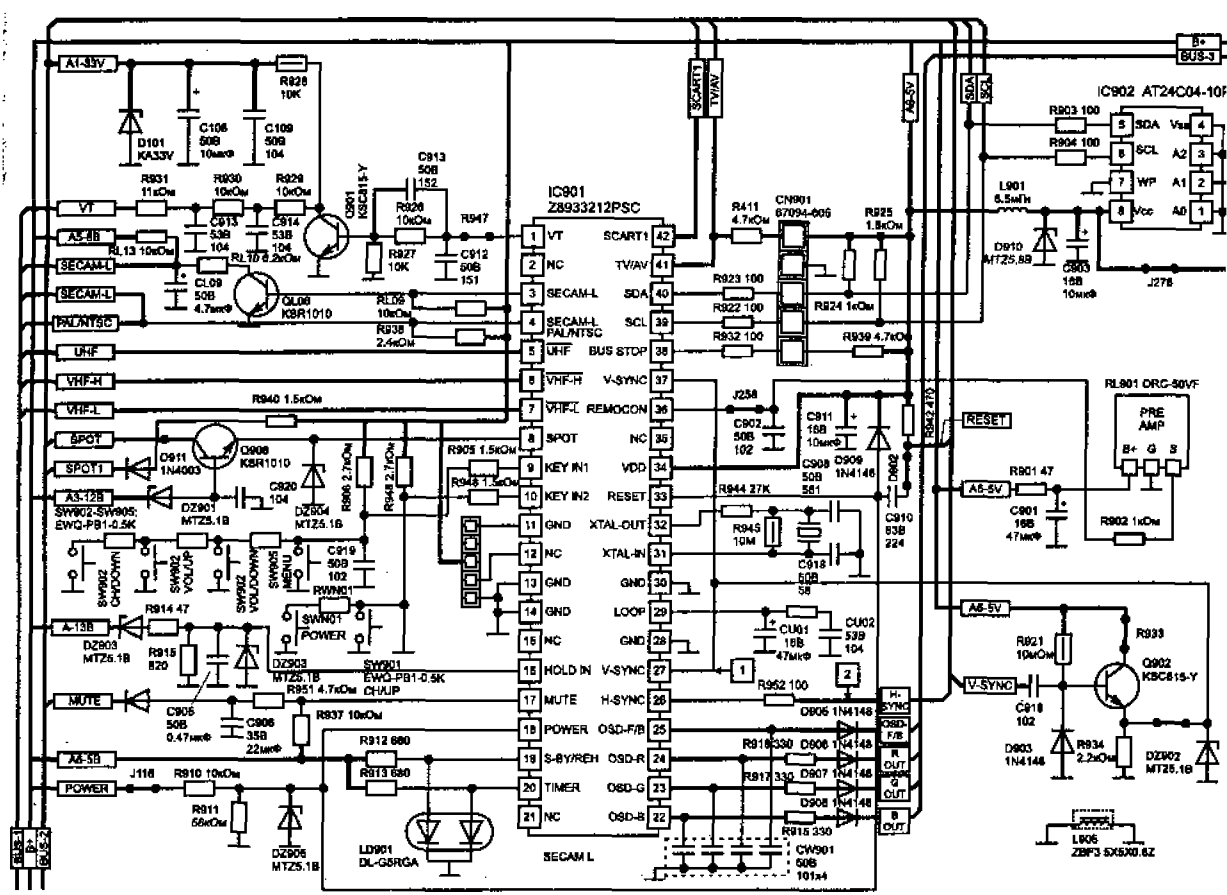
IC901
Z8933212PSC
IC902 AT24C04-10P
A1-33V
D101 KA33V
C106 50В 10мкФ
C109 50В 104
R928 10К
R931 11кОм
R930 10кОм
R929 10кОм
C913 50В 152
Q901 KSC815-Y
R926 10кОм
R947
R927 10К
C912 50В 151
C913 53В 104
C914 53В 104
RL13 10кОм
RL10 6.2кОм
C109 50В 4.7мкФ
QL06 KSR1010
RL09 10кОм
R938 2.4кОм
R940 1.5кОм
VT
A5-5В
SECAM-L
SECAM-L
PAL/NTSC
UHF
VHF-H
VHF-L
SPOT
SPOT1
A3-12В
A-13В
MUTE
A6-5В
POWER
SCART1
TV/AV
SDA
SCL
BUS STOP
V-SYNC
REMOCON
NC
VDD
RESET
XTAL-OUT
XTAL-IN
GND
LOOP
HOLD IN
S-BY/REH
TIMER
OSD-R
OSD-G
OSD-B
SECAM L
R411 4.7кОм
CN901 67094-006
R925 1.8кОм
R923 100
R922 100
R932 100
R924 1кОм
R939 4.7кОм
R903 100
R904 100
L901 6.5мГн
D910 MTZ5.6B
C903 16В 10мкФ
J278
B+ BUS-3
RL901 ORC-50VF
PRE AMP
B+ G S
RESET
A6-5V
R901 47
C901 16В 47мкФ
R902 1кОм
J258
C902 50В 102
C911 16В 10мкФ
C908 50В 561
D909 1N4148
D902
C910 63В 224
R942 2.7К
R944 27К
R945 10М
C918 50В 56
CU01 16В 47мкФ
CU02 53В 104
R952 100
D905 1N4148
R918 330
R917 330
R915 330
D906 1N4148
D907 1N4148
D908 1N4148
CW901 50В 101x4
H-SYNC
OSD-F/B
R OUT
G OUT
B OUT
R921 10кОм
R933
Q902 KSC815-Y
V-SYNC
C918 102
D903 1N4148
R934 2.2кОм
DZ902 MTZ5.1B
L905 ZBF3 SX5X0.6Z
C911 1N4003
Q908 KSR1010
C920 104
DZ901 MTZ5.1B
DZ904 MTZ5.1B
R906 2.7кОм
R949 2.7кОм
R905 1.5кОм
R948 1.5кОм
SW902-SW905: EWQ-PB1-0.5K
SW902 CHDOWN
SW902 VOLUP
SW902 VOLDOWN
SW905 MENU
C919 50В 102
RWN01
SWN01 POWER
R914 47
DZ903 MTZ5.1B
R915 820
SW901 EWQ-PB1-0.5K
CHUP
R951 4.7кОм
C905 50В 0.47мкФ
C906 35В 22мкФ
R937 10кОм
R912 680
R913 680
J116
R910 10кОм
R911 56кОм
DZ905 MTZ5.1B
LD901 DL-G5RGA
BUS-1
B+
BUS-2

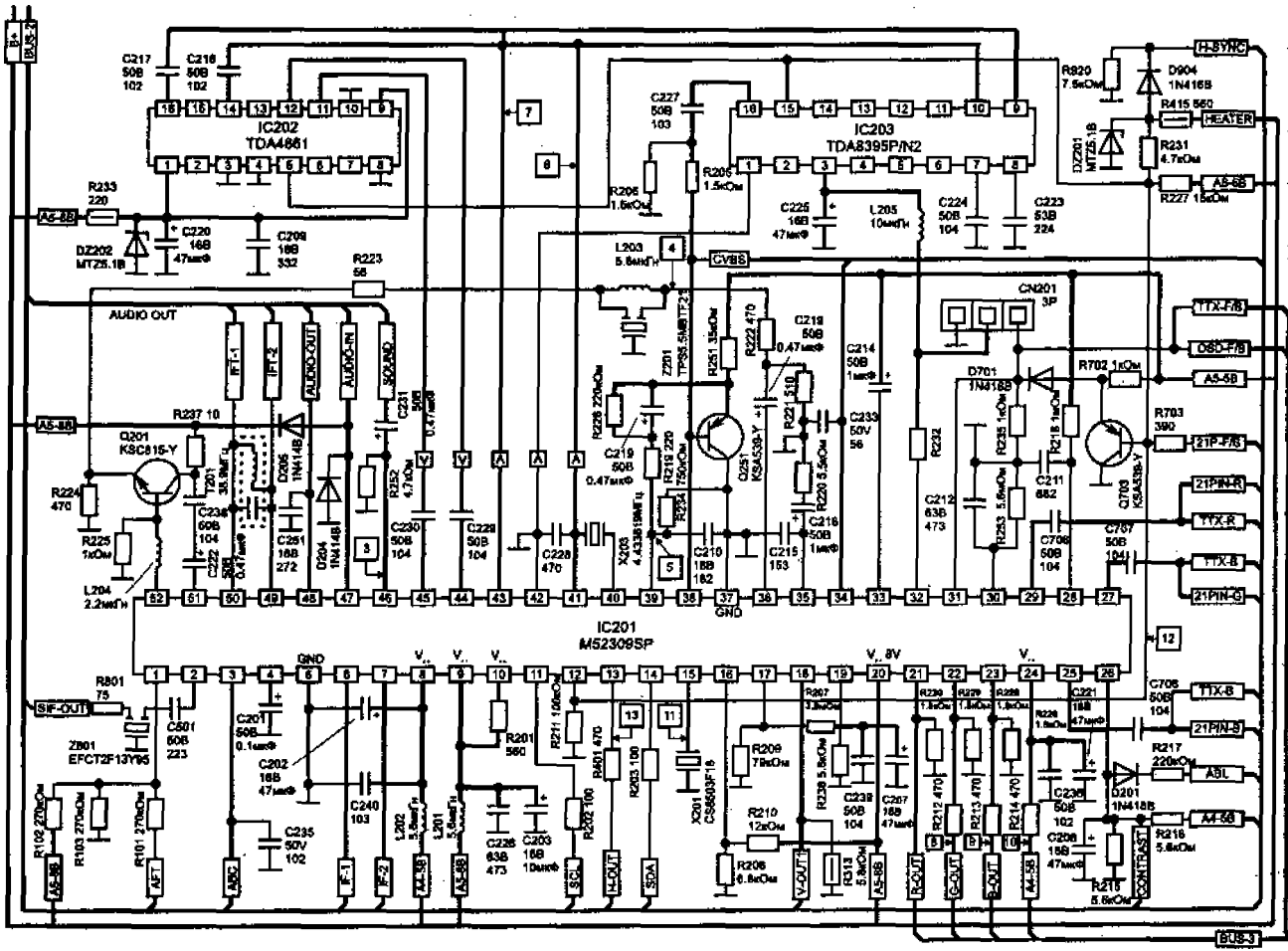
IC202
TDA4861
IC203
TDA8395P/N2
IC201
M52309SP
Q201
KSC815-Y
Q251
KSA539-Y
Q703
KSA539-Y
D701
1N4148
D904
1N4148
D201
1N4148
D204
1N4148
D205
1N4148
DZ202
MTZ5.1B
DZ201
MTZ5.1B
Z201
TPS5.5MBTF23
X201
CS8503F16
X203
4.43361875MHz
Z801
EFCT2F13Y95
CN201
3P
L203
5.6mH
L204
2.2mH
L205
10mH
L201
5.6mH
L202
5.6mH
R920
7.5kOm
R415 560
R231
4.7kOm
R227 15kOm
R233
220
R223
56
R237 10
R224
470
R225
1kOm
R252
4.7kOm
R702 1kOm
R703
390
R801
75
R217
220kOm
R215
5.6kOm
R216
5.6kOm
R102 270kOm
R103 270kOm
R101 270kOm
H-SYNC
HEATER
A5-5B
CVBS
TTX-F/B
OSD-F/B
21P-F/B
21PIN-R
TTX-R
TTX-B
21PIN-G
TTX-B
21PIN-B
ABL
A4-5B
CONTRAST
SIF-OUT
AUDIO OUT
IFT-1
IFT-2
AUDIO-OUT
AUDIO-IN
SOUND
AFT
ABC
SCL
SDA
H-OUT
V-OUT
R-OUT
G-OUT
B-OUT
GND
BUS-3
B+
BUS-2

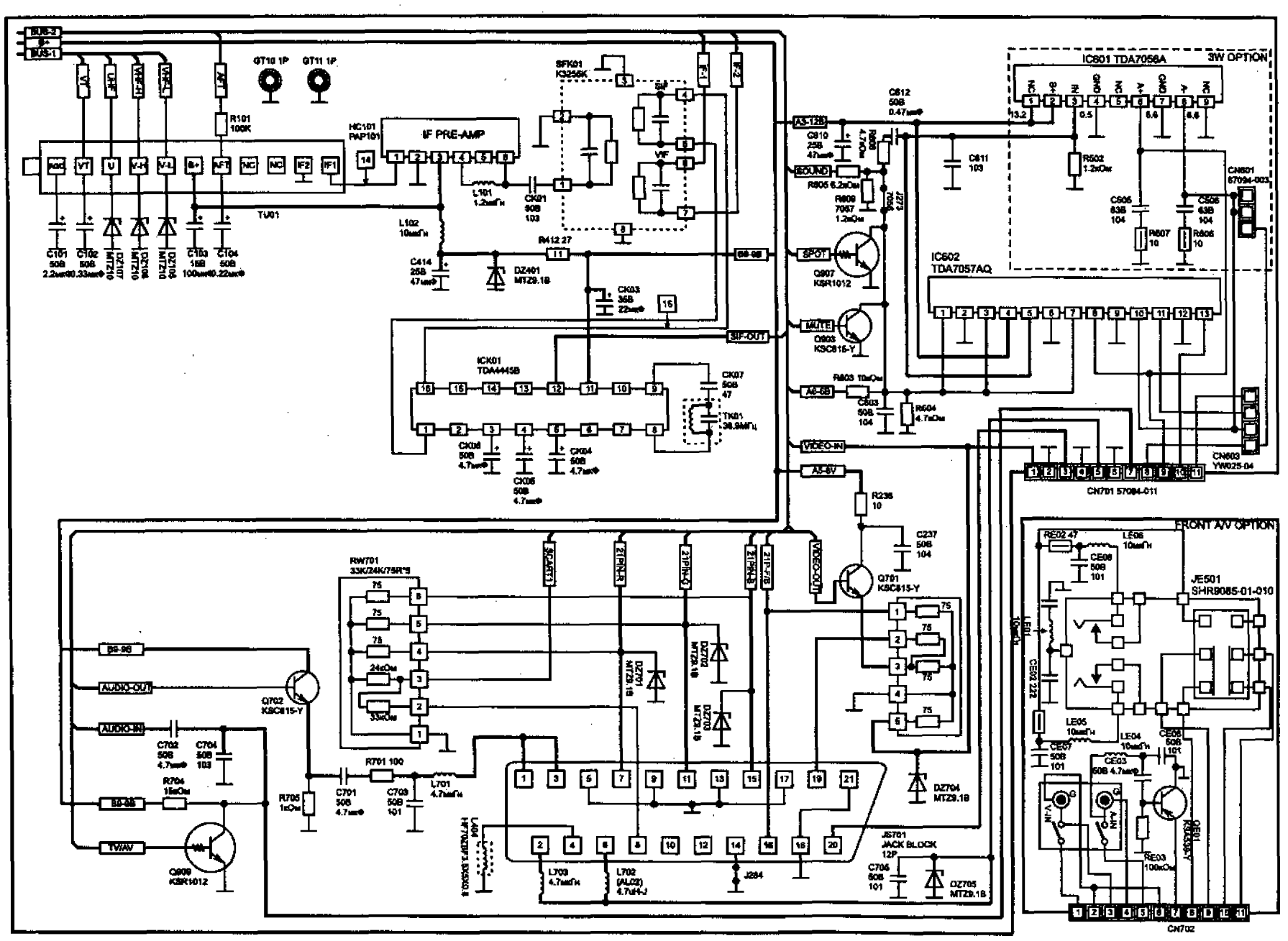
IC801 TDA7056A
3W OPTION
IC602
TDA7057AQ
IF PRE-AMP
HC101
PAP101
SFK01
K3256K
ICK01
TDA4445B
TU01
TK01
38.9MГц
CN601
67094-003
CN603
YW025-04
CN701 57094-011
FRONT A/V OPTION
JE501
SHR9085-01-010
CN702
JS701
JACK BLOCK
12P
RW701
33K/24K/75R*9
Q701
KSC815-Y
Q702
KSC815-Y
Q907
KSR1012
Q909
KSR1012
Q901
KSR2007
BUS-2
BUS-1
GT10 1P
GT11 1P
R101
100K
L101
1.2мГн
L102
10мГн
C414
25В
47мкФ
DZ401
MTZ9.1B
CK03
35В
22мкФ
R412 27
SIF-OUT
SPOT
MUTE
BOUND
VIDEO-IN
AS-6V
AS-12В
AS-6В
B9-9В
AUDIO-OUT
AUDIO-IN
TV/AV
SCART1
2ПИН-R
2ПИН-L
2ПИН-C
2ПИН-B
2ПИН-F
VIDEO-OUT
R701 100
L701
4.7мкГн
L703
4.7мкГн
L702
(AL02)
4.7uH-J
J284
C706
50В
101
DZ705
MTZ9.1B
DZ704
MTZ9.1B
DZ702
MTZ9.1B
DZ703
MTZ9.1B
DZ701
MTZ9.1B
C612
50В
0.47мкФ
C611
103
R502
1.2кОм
C505
63В
104
C506
63В
104
R607
10
R606
10
R603 10кОм
C503
50В
104
R604
4.7кОм
R236
10
C237
50В
104
LE01
10мкГн
LE02 47
LE06
10мкГн
CE08
50В
101
CE03 222
LE05
10мкГн
LE04
10мкГн
CE07
50В
101
CE03
50В 4.7мкФ
CE06
50В
101
RE03
100кОм
QE01
KSR2007

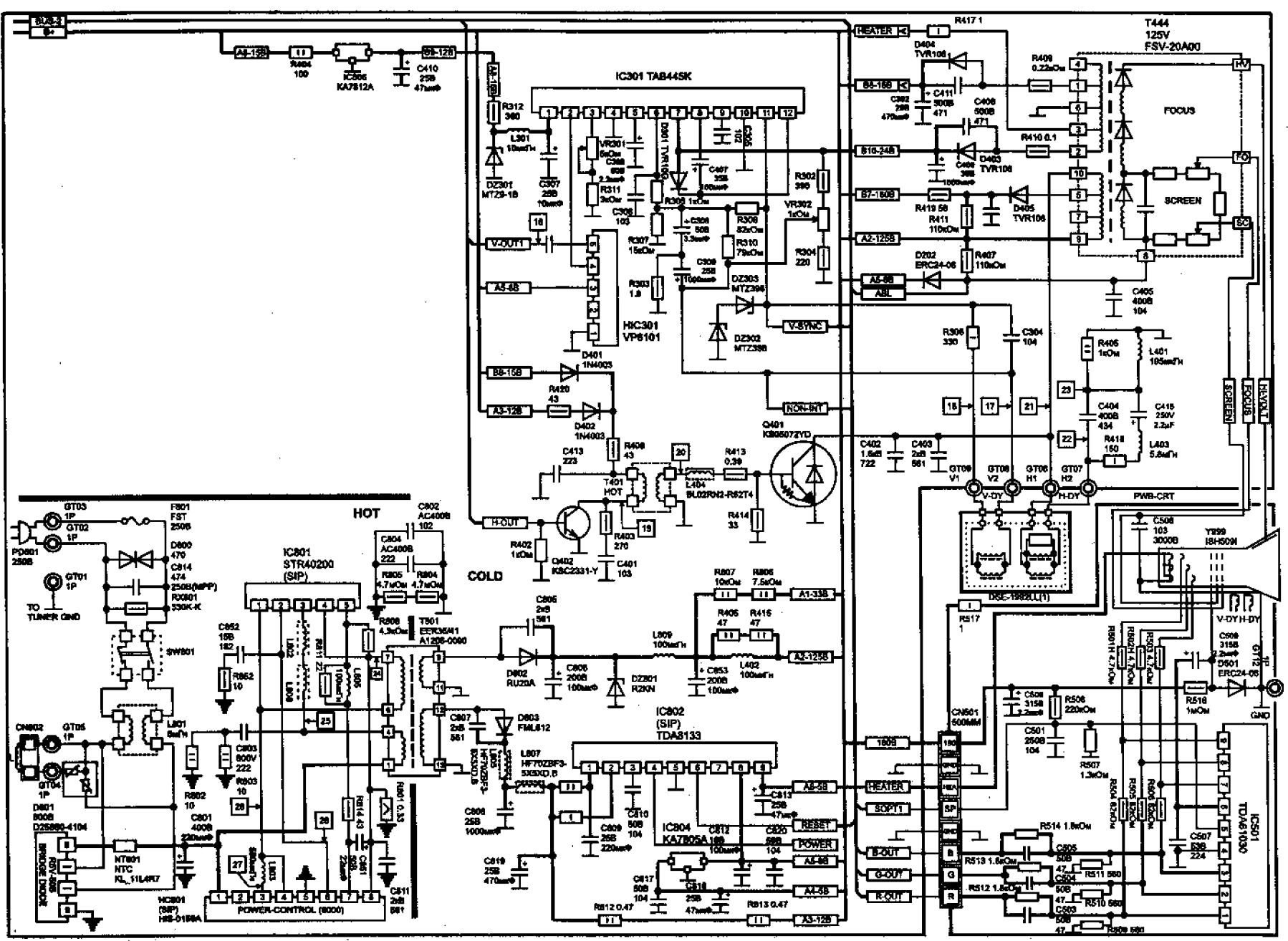
IC301 TA8445K
HIC301
VP6101
IC801
STR40200
(SIP)
HOT
COLD
IC802
(SIP)
TDA8133
IC804
KA7805A
IC501
TD/A6-010/30
T444
125V
FSV-20A00
FOCUS
SCREEN
POWER-CONTROL (8000)
PWB-CRT
TO TUNER GND
V-OUT1
A5-6B
B8-15B
A3-12B
H-OUT
V-SYNC
NON-INT
HEATER
SOP11
B-OUT
G-OUT
R-OUT
RESET
POWER
A8-5B
A1-3B
A2-12B
A3-12B
B7-15B
B16-24B
A2-12SB
A8-8B
A8L
HV
FO
SC
SCREEN
FOCUS
HV-VOLT
V-DY
H-DY
V-DY H-DY
GND