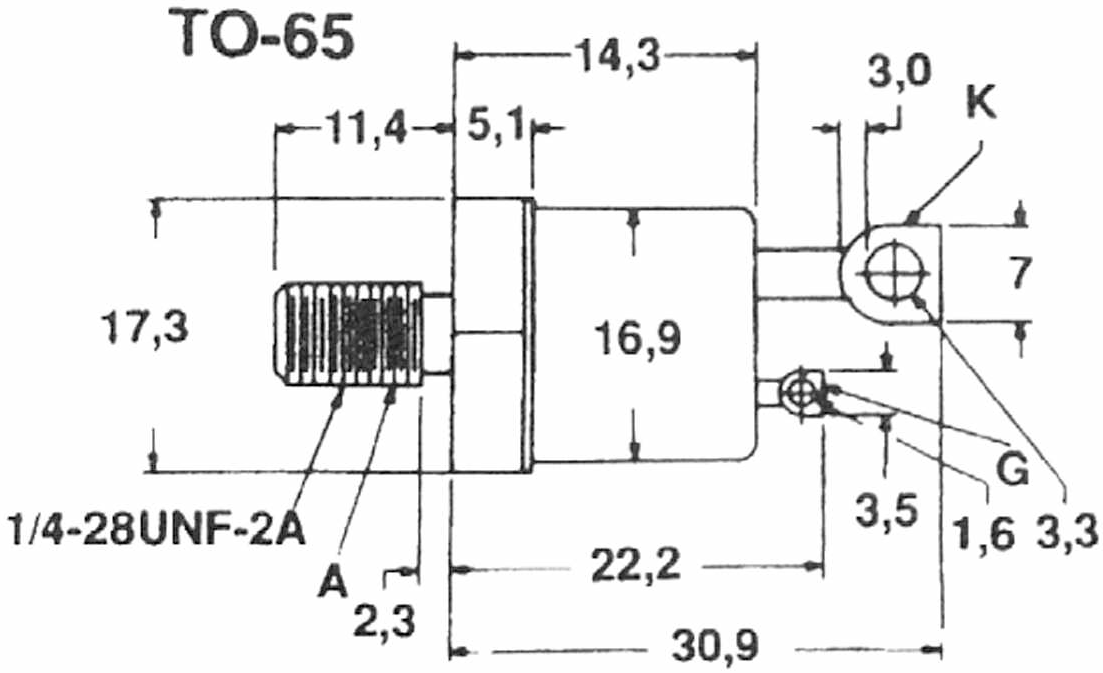
TO-65
14,3
3,0
K
11,4
5,1
7
17,3
16,9
G
3,5
1,6
3,3
1/4-28UNF-2A
A
2,3
22,2
30,9